KWC SIRIUS
Lavello per sala gessi

Modell-Linie: SIRIUS | SIRX835
Vasche di lavaggio | Vasche di lavaggio

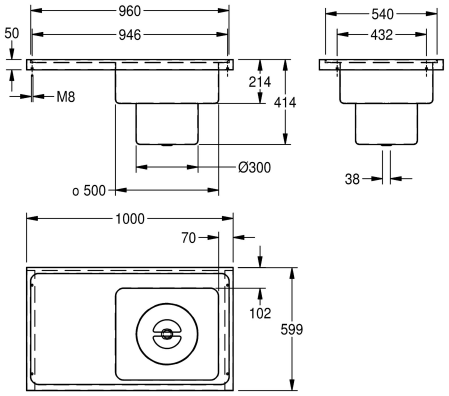

KWC-No.	Posizione gocciatoio
2000071901 Gocciolatoio a sinistra, dimensioni catino 450 x 500 x 150 mm (L × A × P)	Sinistro
2000071902 gocciolatoio a destra	Destro /destra

Lavello per sala gessi per montaggio su piano di lavoro, in acciaio inox 18/10, superficie satinata, spessore materiale 1,5 mm. Vasca con dimensioni 450 x 500 x 150 mm, gocciolatoio con bordo antigoccia, foro di scarico centrale di 1 1/2", cestello estraibile con coperchio.

Dimensioni 1000 x 420 x 600 mm (L x A x P)
Gocciolatoio a sinistra

Dati tecnici

Posizione bacino	Destro /destra
Formato vasca	Raggio di curvatura
Altezza vasca	200 mm
Profondità orizzontale della vasca	440 mm
Larghezza vasca	500 mm
Scopini	senza spazzole
Posizione gocciatoio	Sinistro
Gocciatoio o scolapiatti	Drainer
Griglia	No
Materiale	Acciao inox
Codice materiale	1.4301
Spessore del materiale	1.2 mm
Quantità scarichi	1
Dimensione scarico	DN 40
Profondità totale	600 mm
Altezza totale	420 mm
Larghezza complessiva	1,000 mm
Troppo pieno	No
Altezza alzatina	Si
Lamiera ondulata	No
Connessione vasche	No
Paraspruzzi	No
Scarico filtrante	Si

KWC SIRIUS
Lavello per sala gessi

Modell-Linie: SIRIUS | SIRX835
Vasche di lavaggio | Vasche di lavaggio

Cestello dello scarico	Incluso
Profondità dello scarico	200 mm
Diametro dello scarico	300 mm
Finitura della superficie	Finitura satinata
Piano rubinetteria	Si
Tipo di montaggio	Installazione a parete
Tipologia del lavello	Lavello per sala gessi
Posizione del foro di scarico	Centro
Proiezione del foro di scarico	300 mm
gruppo di scarico incluso	Si
Dimensione dello scarico	DN 40

Accessori opzionali

Basamento per lavello sala gessi

2000103301
SIRX838

Set di staffe SIRIUS

2000103337
SIRX837