KWC SIRIUS
SIRIUS-lattia-allas

Modell-Linie: SIRIUS | SIRW840
Kodinhoitoaltaat | Kodinhoitoaltaat

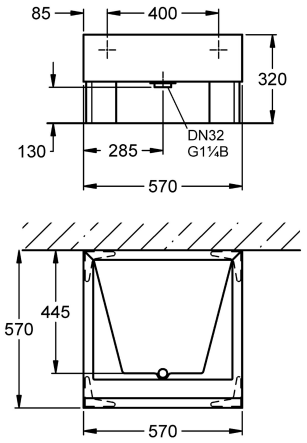

KWC-No.

2000101335
Mitat 570 x 320 x 570 mm (L x K x S)

FLENSBURG-lattia-allas, valmistettu MIRANIT -komposiittimateriaalista, sileä pinta ilman huokosia. Väri Alpine White. Saumaton suorakulmainen allas. Veden poisto tulpallisella pohjaventtiilillä DN 32. Kulmissa MIRANITISTA valmistetut jalat. Mitat 570 x 320 x 570 mm (L x K x S)

Tekniset tiedot

Kuvatustaso tai laskutaso	Ei
Ritilä	Ei
Materiaali	Mineraali materiaali
Rst teräslaji	Miranit
Kokonaissyvyys	570 mm
Kokonais korkeus	320 mm
Kokonaisleveys	570 mm
Ylijuoksu	Ei
Takanosto	Ei
Pyykkilauta reuna	Ei
Ylivuotoaukko	Ei
Tausta levy	Ei
Keruu allas	Ei
Keruu altaan kori	Ei
Hanataso	Ei
Asennustapa	NO-MOUNTING
Kodinhoitoaltaan tyyppi	Kodinhoito allas
Pohjaventtiilin paikka	Keskellä
Pohjaventtiilin ulkonema	445 mm
Pohjaventtiilin koko	DN 32
IviCode	0