DELABIE | KWC Professional

KWC EXOS.
Uchwyt na rolkę papieru toaletowego

Modell-Linie: EXOS | EXO675X | 3600008848 | EAN/GTIN: 7612987159720
Akcesoria łazienkowe | Uchwyty do papieru toaletowego

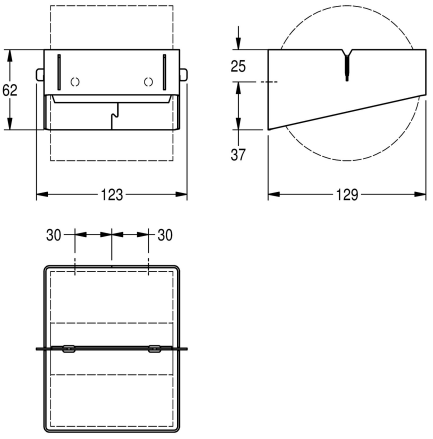

Nr katalogowy

3600008848
Dimensions 123 x 62 x 129 mm (W x H x D)

Uchwyt na papier toaletowy EXOS do montażu natynkowego, stal chromowo-niklowa, powierzchnia szlifowana matowa, grubość materiału 1,5 mm, na rolki o maksymalnej średnicy 120 mm, wałek ze stali chromowo-niklowej z wbudowaną funkcją zatrzymywania rolki, w komplecie zestaw montażowy.

Wymiary 123 x 62 x 129 mm (szer. x wys. x głęb.)

Dane techniczne

maximale Tiefe/Durchmesser Ver	120 mm
maximale Breite Verbrauchsmate	110 mm
Füllmenge	1
Füllmenge ME	Rollen
Schloss	kein Schloss
Material	Edelstahl
Materialtyp	1.4301 Chromnickelstahl V2A
Materialstärke	1.2 mm
Gesamttiefe	129 mm
Gesamthöhe	62 mm
Gesamtbreite	123 mm
Spindel	ja
Art der Befestigung	geschraubt
Art der Montage	Wandmontage