KWC EXOS.
Portarrollos doble para inodoro

Modell-Linie: EXOS | EXO676X
Accesorios | Portarrollos

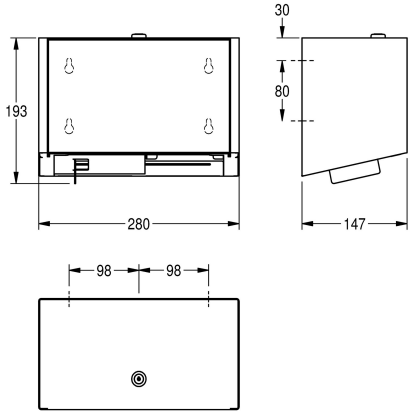

KWC-No.	Color acento
3600008900 Front, stainless steel	Aspecto inoxidable

Portarrollos doble de papel higiénico EXOS con sistema de husillo para instalación en superficie, acero de cromo-níquel, superficie satinada, grosor del material 1,2 mm, carcasa cerrada, cerradura de cilindro con llave, para dos rollos con un diámetro máximo de 120 mm, el rollo de repuesto no visible se libera tras el uso del primer rollo, material de montaje incluido.

Dimensiones 280 x 193 x 147 mm (L x A x P)

Datos técnicos

Profundidad/diámetro máx. de los elementos de recambio	120 mm
Ancho máx. de los elementos de recambio	100 mm
Cantidad de llenado	2
Capacidad de carga	Rollos
Cerradura	Cerradura principal
Material	Acero inoxidable
Código	1.4301
Espesor del material	1.2 mm
Profundidad	147 mm
Altura	193 mm
Anchura total	280 mm
Husillo	Si
Tipo de fijación	Tornillo
Tipo de montaje	Montaje a pared
Color acento	Aspecto inoxidable
Color primario	Aspecto inoxidable

Accesorios opcionales

KWC EXOS.
Portarrollos doble para inodoro

Modell-Linie: EXOS | EXO676X
Accesorios | Portarrollos

Parte frontal con cristal ESG blanco EXOS.

2030034711
ZEXOS676W

Parte frontal con cristal ESG negro EXOS.

2030034656
ZEXOS676B